БАЖК.758412.021

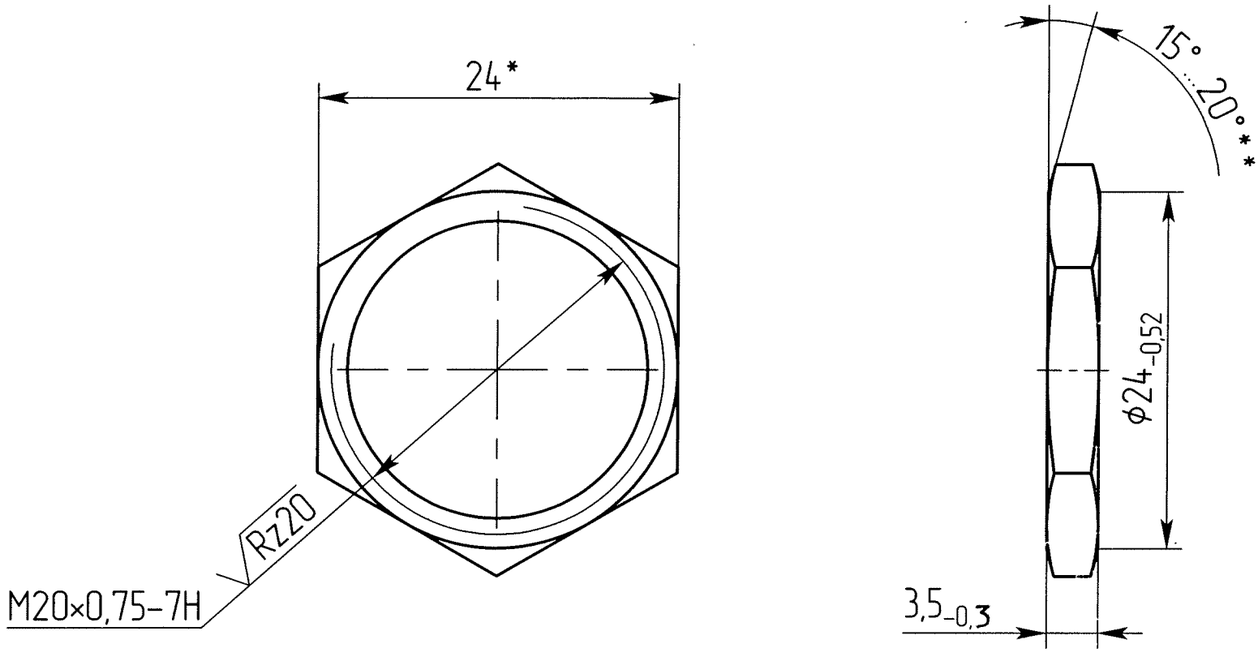

1. *Размер для справок.
2. **Размер обеспечить инструментом.
3. Покрытие Хим.Н 6.
4. Остальные технические требования по ОСТ В95 2606-90.

1-БАЖК.1310²/3-11				15.12.11	БАЖК.758412.021			
Нов.-БАЖК.1120-11				11.11				
Изм.	Лист	№ докум.	Подп.	Дата	Гайка	Лит.	Масса	Масштаб
Разраб.		Мотов		27.10.11		Ф 01	3г	2.5:1
Пров.		Никифоров		21.10.11				
Т.контр.		Востоков		24.10.11		Лист	Листов 1	
Н. контр.				27.10.11	Пруток ДШГНП 24 ЛС 59-1 ГОСТ 2060-2006	1		
Утв.		Синицин		26.10.11				

Копировал

Формат А3

Перв. примен. БАЖК.467741.001

Справ. №

Подп. и дата

Инв.№ дубл.

Взам.инв.№

Подп. и дата

Инв.№ подл. 37743/Г